| 卷册检索号<br>SEARCH NO. OF THE VOLUME |
|---|
| MLHVDC-ENG-ECI-DD-PC-0540<br>30-B003701S-D0540 |



# 图纸文件目录(首页)

CATALOG OF DRAWING DOCUMENTS (HEAD PAGE)

拉合尔±660kV换流站 工程
±660kV Lahore Converter Station PROJECT

施工图 阶段
Detail Design DESIGN STAGE

电气 专业 第 05 卷 第 40 册
Electrical SPECIALITY VOLUME BOOK

卷册 名称 消防水系统二次线
Volume name Secondary Connection Drawing of Fire-fighting Water System

| | |
|---|---|
| 批 准<br>APPROVED BY | |
| 审 核<br>REVIEWED BY | |
| 设计/勘测<br>DESIGNED BY/ SURVEYED BY | |
| 图纸 1幅<br>DRAWING NOS. | 打印件 份<br>PRINTED COPIES NOS. |

| 序号<br>No. | 图 号<br>DRAWING NO. | 文件名称<br>DOCUMENT TITLE | 版本<br>EDITION | 张<br>NOS. | 本<br>NOS. | 备注<br>REMARKS |
|---|---|---|---|---|---|---|
| 1 | 30-B003701S-D0540-001 | 消防泵房布置图<br>Panel Layout of Fire Pump Room | A | 1 | | |
| 2 | 30-B003701S-D0540-002 | 消防泵双电源切换柜接口回路图<br>Interface Diagram of Power Switch Panel | A | 1 | | |
| 3 | 30-B003701S-D0540-003 | 消防泵控制柜1接口回路图<br>Interface Diagram of Fire Pump Control Panel 1 | A | 1 | | |
| 4 | 30-B003701S-D0540-004 | 消防泵控制柜2接口回路图<br>Interface Diagram of Fire Pump Control Panel 2 | A | 1 | | |
| 5 | 30-B003701S-D0540-005 | 消防泵机械启动柜接口回路图<br>Interface Diagram of Fire Pump Mechanical Start Panel | A | 1 | | |
| 6 | 30-B003701S-D0540-006 | 消防稳压柜接口回路图<br>Interface Diagram of Fire Water Pressure Maintain Panel | A | 1 | | |
| 7 | 30-B003701S-D0540-007 | 消防巡检柜接口回路图<br>Interface Diagram of Fire Pump Routing Inspect Panel | A | 1 | | |
| 8 | 30-B003701S-D0540-008 | 柴油机泵控制箱接口回路图<br>Interface Diagram of Diesel Pump Control Panel | A | 1 | | |
| 9 | 30-B003701S-D0540-009 | 消防泵双电源切换柜端子排图<br>Terminal Diagram of Power Switch Panel | A | 1 | | |
| 10 | 30-B003701S-D0540-010 | 消防泵控制柜端子排图<br>Terminal Diagram of Fire Pump Control Panel | A | 1 | | |
| 11 | 30-B003701S-D0540-011 | 消防泵机械启动柜端子排图<br>Terminal Diagram of Fire Pump Mechanical Start Panel | A | 1 | | |
| 12 | 30-B003701S-D0540-012 | 消防稳压柜端子排图<br>Terminal Diagram of Fire Water Pressure Maintain Panel | A | 1 | | |
| 13 | 30-B003701S-D0540-013 | 消防巡检柜端子排图<br>Terminal Diagram of Fire Pump Routing Inspect Panel | A | 1 | | |
| 14 | 30-B003701S-D0540-014 | 柴油机泵控制箱端子排图<br>Terminal Diagram of Diesel Pump Control Panel | A | 1 | | |
| | | | | | | |
| | | | | | | |
| | | | | | | |
| | | | | | | |
| | | | | | | |
| | | | | | | |
| | | | | | | |
| | | | | | | |

注:

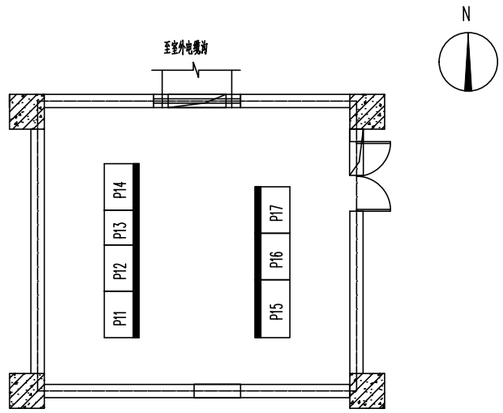


注：柴油机泵控制箱为壁挂式，布置在消防泵房柴油机泵旁边。

Note: Diesel Pump Control Panel hangs next to the diesel pump.

| Ser 序号 | Function Code 功能编号 | Definition 名 称 | | Manufacturer 设备厂家 | | Size(WxDxH) 尺寸（宽x深x高） |
|---|---|---|---|---|---|---|
| P11 | =WS.XFWY.LCP | 消防稳压柜 | Fire Water Pressure Maintain Panel | 连成集团 | LIANCHENG GROUP | 800×600×2260mm |
| P12 | =WS.XFKZ1.LCP | 消防泵控制柜1 | Fire Pump Control Panel 1 | 连成集团 | LIANCHENG GROUP | 800×600×2260mm |
| P13 | =WS.XFJX.LCP | 消防泵机械启动柜 | Fire Pump Mechanical Start Panel | 连成集团 | LIANCHENG GROUP | 600×600×2260mm |
| P14 | =WS.XFDY1.LCP | 消防泵双电源切换柜1 | Fire Pump Power Switch Panel 1 | 连成集团 | LIANCHENG GROUP | 800×600×2260mm |
| P15 | =WS.XFXJ.LCP | 消防巡检柜 | Fire Pump Routing Inspect Panel | 连成集团 | LIANCHENG GROUP | 1000×600×2260mm |
| P16 | =WS.XFKZ2.LCP | 消防泵控制柜2 | Fire Pump Control Panel 2 | 连成集团 | LIANCHENG GROUP | 800×600×2260mm |
| P17 | =WS.XFDY2.LCP | 消防泵双电源切换柜2 | Fire Pump Power Switch Panel 2 | 连成集团 | LIANCHENG GROUP | 800×600×2260mm |
| P18 | =WS.XFCY.LCP | 柴油机泵控制箱 | Diesel Pump Control Panel | 连成集团 | LIANCHENG GROUP | 注 Note |

巴基斯坦默蒂亚里-拉合尔±660kV直流输电工程

±660kV HVDC Project from Matiari to Lahore in Pakistan

NATIONAL TRANSMISSION & DESPATCH COMPANY (NTDC) LIMITED PAKISTAN

CONTRACTOR 国家电网 STATE GRID 中国电力技术装备有限公司 CHINA ELECTRIC POWER EQUIPMENT AND TECHNOLOGY CO.,LTD.

SUBCONTRACTOR East China Electric Power Design Institute Co.,Ltd.

拉合尔±660kV换流站

±660kV Lahore Converter Station

设计阶段 PHASE: 施工图 Detail Design

M L H V D C - E N G - E C I - D D - P C - 0 5 0 4 - 0 0 1 A

| | 姓名 Name | 日期 Date |
|---|---|---|
| 设计 Designed | 王建伟 | 2020.2.25 |
| 校核 Checked | 徐勇 | 2020.2.25 |
| 审核 Reviewed | 陈强 | 2020.2.25 |
| 批准 Approved | 李化雄 | 2020.2.25 |

消防泵房布置图

Panel Layout of Fire Pump Room

比例 Scale:

图号 DWG NO.: 30-B003701S-D0540-001

版本 REV.: A

297X420

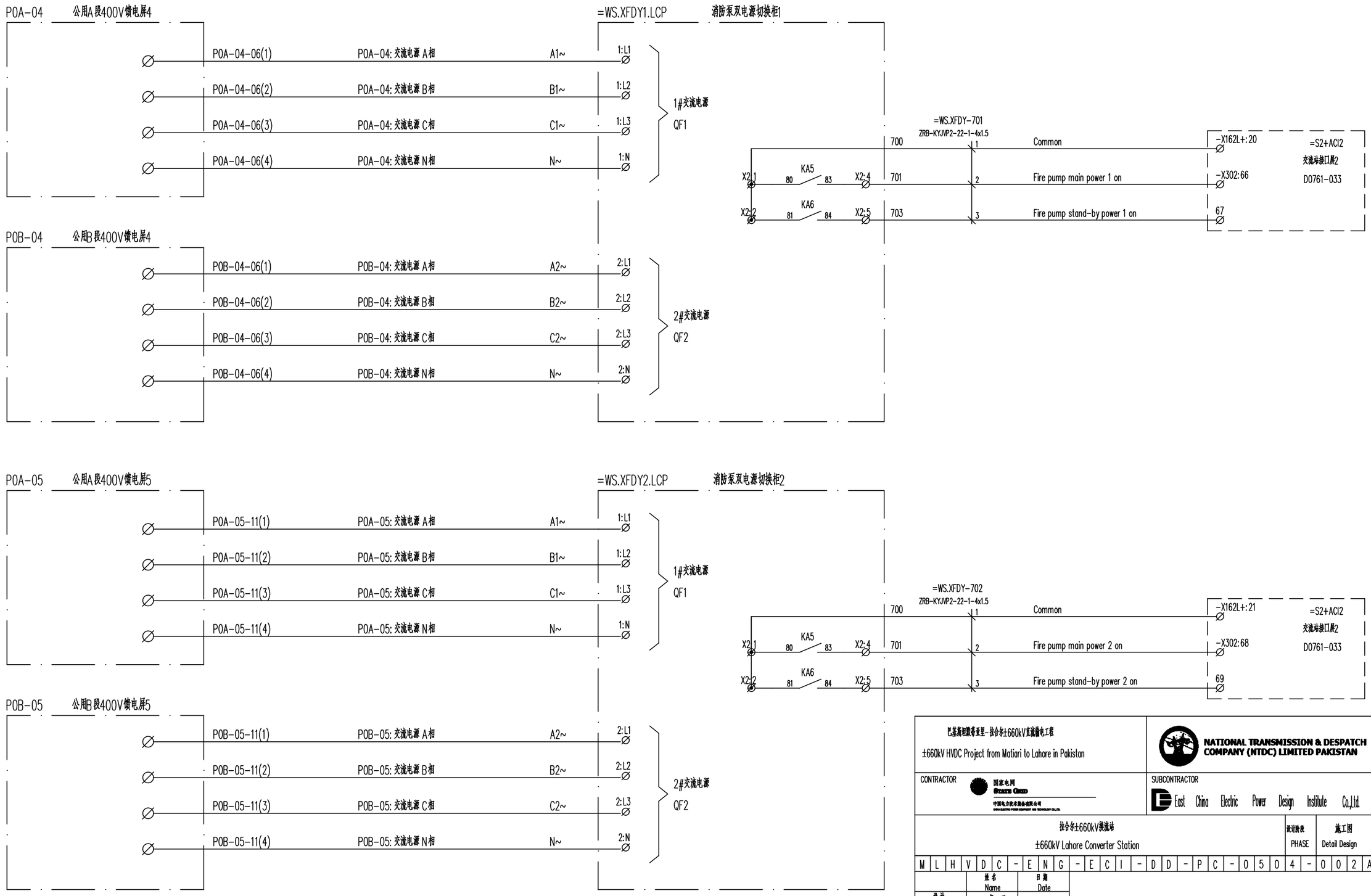


注：本图所示电缆P0A-04-06、P0B-04-06、P0A-05-11、P0B-05-11开列于一次专业相关卷册，采用ZRB-YJV22-0.6/1.0-3X240+1X120规格电缆。

Note: The cable P0A-04-06, P0B-04-06, P0A-05-11, P0B-05-11 are listed in Volume D0204, adopting ZRB-YJV22-0.6/1.0-3X240+1X120 type.

巴基斯坦莫蒂亚里-拉合尔±660kV直流输电工程

±660kV HVDC Project from Matiari to Lahore in Pakistan

NATIONAL TRANSMISSION & DESPATCH COMPANY (NTDC) LIMITED PAKISTAN

CONTRACTOR 国家电网 STATE GRID 中国电力技术装备有限公司 CHINA ELECTRIC POWER EQUIPMENT AND TECHNOLOGY CO.,LTD.

SUBCONTRACTOR East China Electric Power Design Institute Co.,Ltd.

拉合尔±660kV换流站

±660kV Lahore Converter Station

设计阶段 PHASE: 施工图 Detail Design

M L H V D C - E N G - E C I - D D - P C - 0 5 0 4 - 0 0 2 A

| | 姓名 Name | 日期 Date |
|---|---|---|
| 设计 Designed | 王建伟 | 2020.2.25 |
| 校核 Checked | 徐勇 | 2020.2.25 |
| 审核 Reviewed | 陈强 | 2020.2.25 |
| 批准 Approved | 李佐雄 | 2020.2.25 |
| 比例 Scale | | 图号 DWG NO. |

消防泵双电源切换柜接口回路图

Interface Diagram of Power Switch Panel

30-B003701S-D0540-002

版本 REV. A

297X420

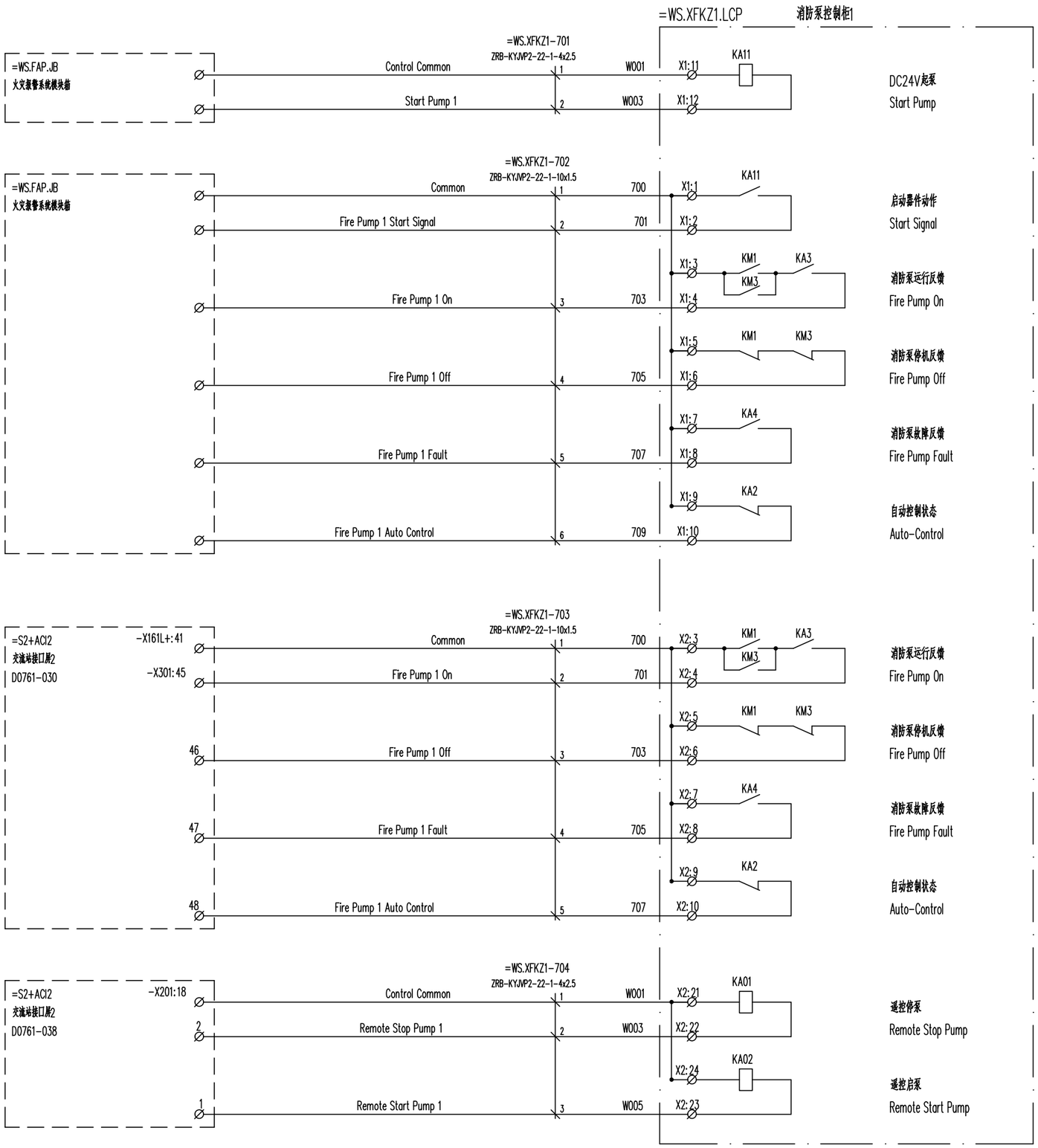


注：消防泵控制柜与消防泵房内火灾报警系统模块箱之间的联动控制信号接线以现场实际情况为准。

巴基斯坦默蒂亚里-拉合尔±660kV直流输电工程

±660kV HVDC Project from Matiari to Lahore in Pakistan

NATIONAL TRANSMISSION & DESPATCH COMPANY (NTDC) LIMITED PAKISTAN

CONTRACTOR 国家电网 STATE GRID 中国电力技术装备有限公司 CHINA ELECTRIC POWER EQUIPMENT AND TECHNOLOGY CO.,LTD.

SUBCONTRACTOR East China Electric Power Design Institute Co.,Ltd.

拉合尔±660kV换流站

±660kV Lahore Converter Station

设计阶段 PHASE: 施工图 Detail Design

M L H V D C - E N G - E C I - D D - P C - 0 5 0 4 - 0 0 3 A

| | 姓名 Name | 日期 Date |
|---|---|---|
| 设计 Designed | 王建伟 | 2020.2.25 |
| 校核 Checked | 徐勇 | 2020.2.25 |
| 审核 Reviewed | 陈强 | 2020.2.25 |
| 批准 Approved | 李化雄 | 2020.2.25 |
| 比例 Scale | | 图号 DWG NO. |

消防泵控制柜1接口回路图

Interface Diagram of Fire Pump Control Panel 1

30-B003701S-D0540-003

版本 REV. A

297X420

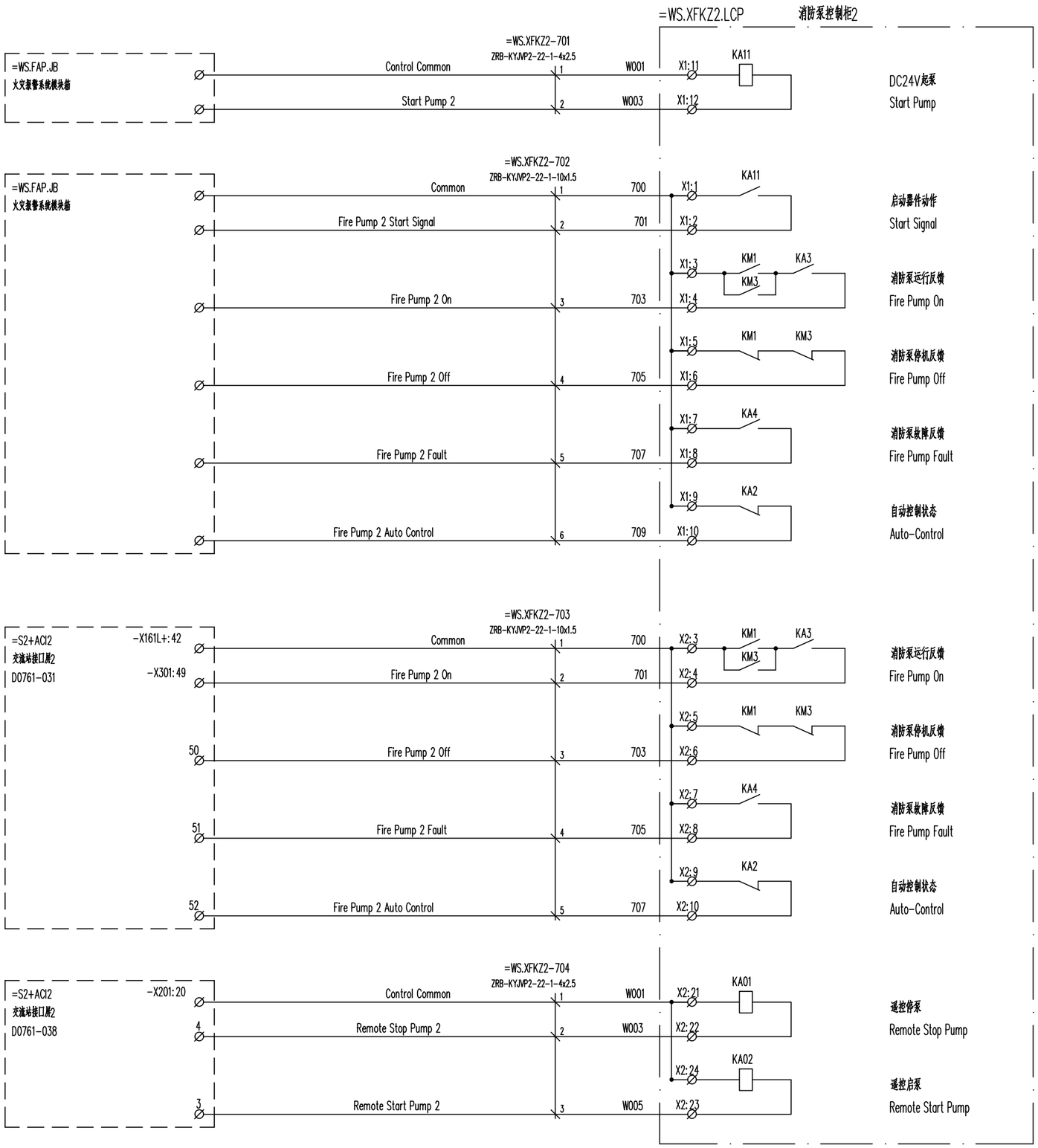


注：消防泵控制柜与消防泵房内火灾报警系统模块箱之间的联动控制信号接线以现场实际情况为准。

巴基斯坦默蒂亚里-拉合尔±660kV直流输电工程

±660kV HVDC Project from Matiari to Lahore in Pakistan

NATIONAL TRANSMISSION & DESPATCH COMPANY (NTDC) LIMITED PAKISTAN

CONTRACTOR 国家电网 STATE GRID 中国电力技术装备有限公司 CHINA ELECTRIC POWER EQUIPMENT AND TECHNOLOGY CO.,LTD.

SUBCONTRACTOR East China Electric Power Design Institute Co.,Ltd.

拉合尔±660kV换流站

±660kV Lahore Converter Station

设计阶段 PHASE: 施工图 Detail Design

M L H V D C - E N G - E C I - D D - P C - 0 5 0 4 - 0 0 4 A

| | 姓名 Name | 日期 Date |
|---|---|---|
| 设计 Designed | 王建伟 | 2020.2.25 |
| 校核 Checked | 徐勇 | 2020.2.25 |
| 审核 Reviewed | 陈强 | 2020.2.25 |
| 批准 Approved | 李化雄 | 2020.2.25 |
| 比例 Scale | | 图号 DWG NO. |

消防泵控制柜2接口回路图

Interface Diagram of Fire Pump Control Panel 2

30-B003701S-D0540-004

版本 REV. A

297X420

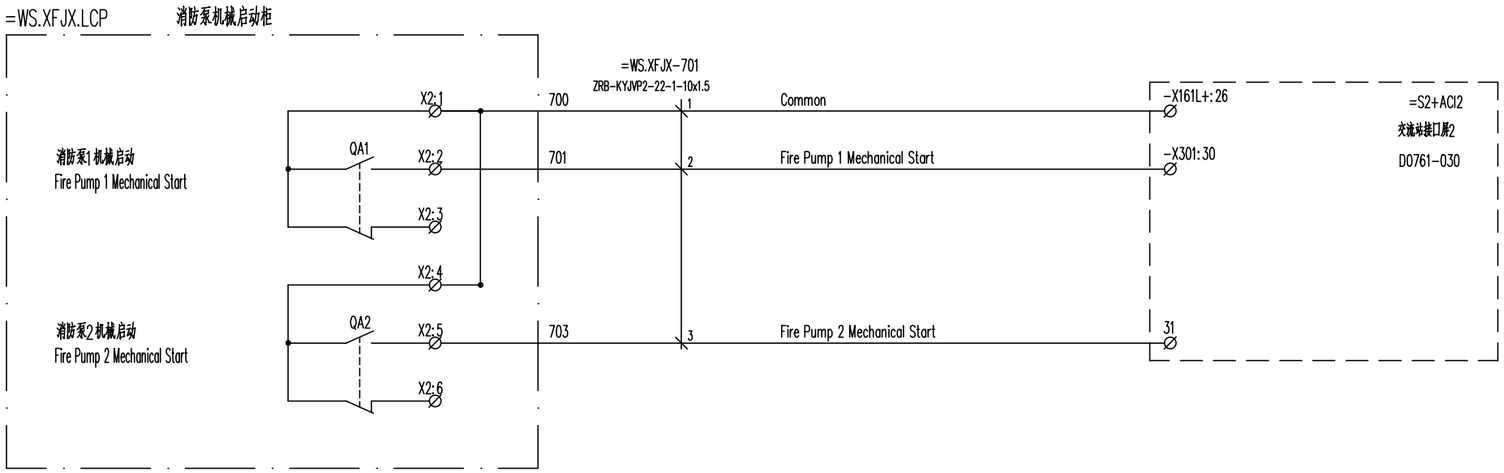


巴基斯坦默蒂亚里-拉合尔±660kV直流输电工程

±660kV HVDC Project from Matiari to Lahore in Pakistan

NATIONAL TRANSMISSION & DESPATCH COMPANY (NTDC) LIMITED PAKISTAN

CONTRACTOR 国家电网 STATE GRID 中国电力技术装备有限公司 CHINA ELECTRIC POWER EQUIPMENT AND TECHNOLOGY CO.,LTD.

SUBCONTRACTOR East China Electric Power Design Institute Co.,Ltd.

拉合尔±660kV换流站

±660kV Lahore Converter Station

设计阶段 PHASE: 施工图 Detail Design

M L H V D C - E N G - E C I - D D - P C - 0 5 0 4 - 0 0 5 A

| | 姓名 Name | 日期 Date |
|---|---|---|
| 设计 Designed | 王建伟 | 2020.2.25 |
| 校核 Checked | 徐勇 | 2020.2.25 |
| 审核 Reviewed | 陈强 | 2020.2.25 |
| 批准 Approved | 李化雄 | 2020.2.25 |
| 比例 Scale | | 图号 DWG NO. |

消防泵机械启动柜接口回路图

Interface Diagram of Fire Pump Mechanical Start Panel

30-B003701S-D0540-005

版本 REV. A

297X420

注：液位信号仅1个？无消防水池流量计信号。

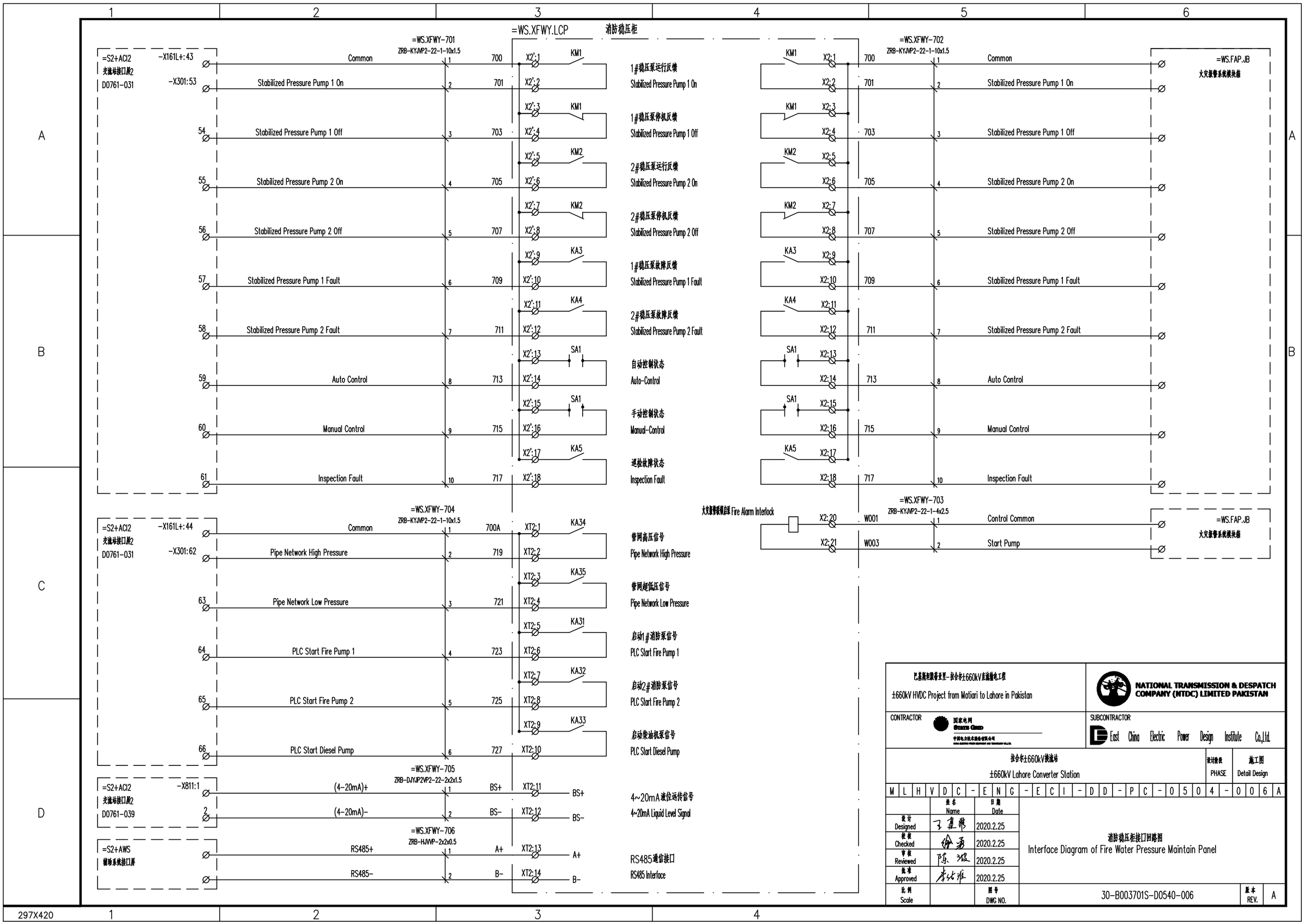

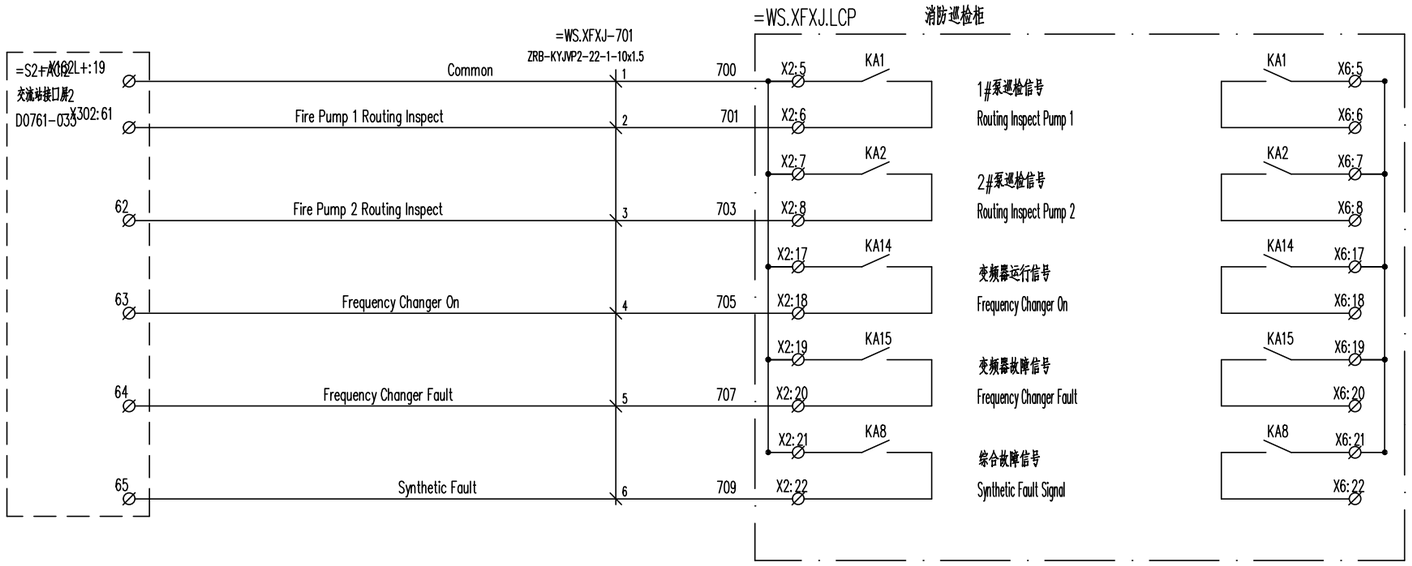


巴基斯坦默蒂亚里-拉合尔±660kV直流输电工程

±660kV HVDC Project from Matiari to Lahore in Pakistan

NATIONAL TRANSMISSION & DESPATCH COMPANY (NTDC) LIMITED PAKISTAN

CONTRACTOR 国家电网 STATE GRID 中国电力技术装备有限公司 CHINA ELECTRIC POWER EQUIPMENT AND TECHNOLOGY CO.,LTD.

SUBCONTRACTOR East China Electric Power Design Institute Co.,Ltd.

拉合尔±660kV换流站

±660kV Lahore Converter Station

设计阶段 PHASE: 施工图 Detail Design

M L H V D C - E N G - E C I - D D - P C - 0 5 0 4 - 0 0 7 A

| | 姓名 Name | 日期 Date |
|---|---|---|
| 设计 Designed | 王建伟 | 2020.2.25 |
| 校核 Checked | 徐勇 | 2020.2.25 |
| 审核 Reviewed | 陈强 | 2020.2.25 |
| 批准 Approved | 李化雄 | 2020.2.25 |
| 比例 Scale | | 图号 DWG NO. |

消防巡检柜接口回路图

Interface Diagram of Fire Pump Routing Inspect Panel

30-B003701S-D0540-007

版本 REV. A

297X420

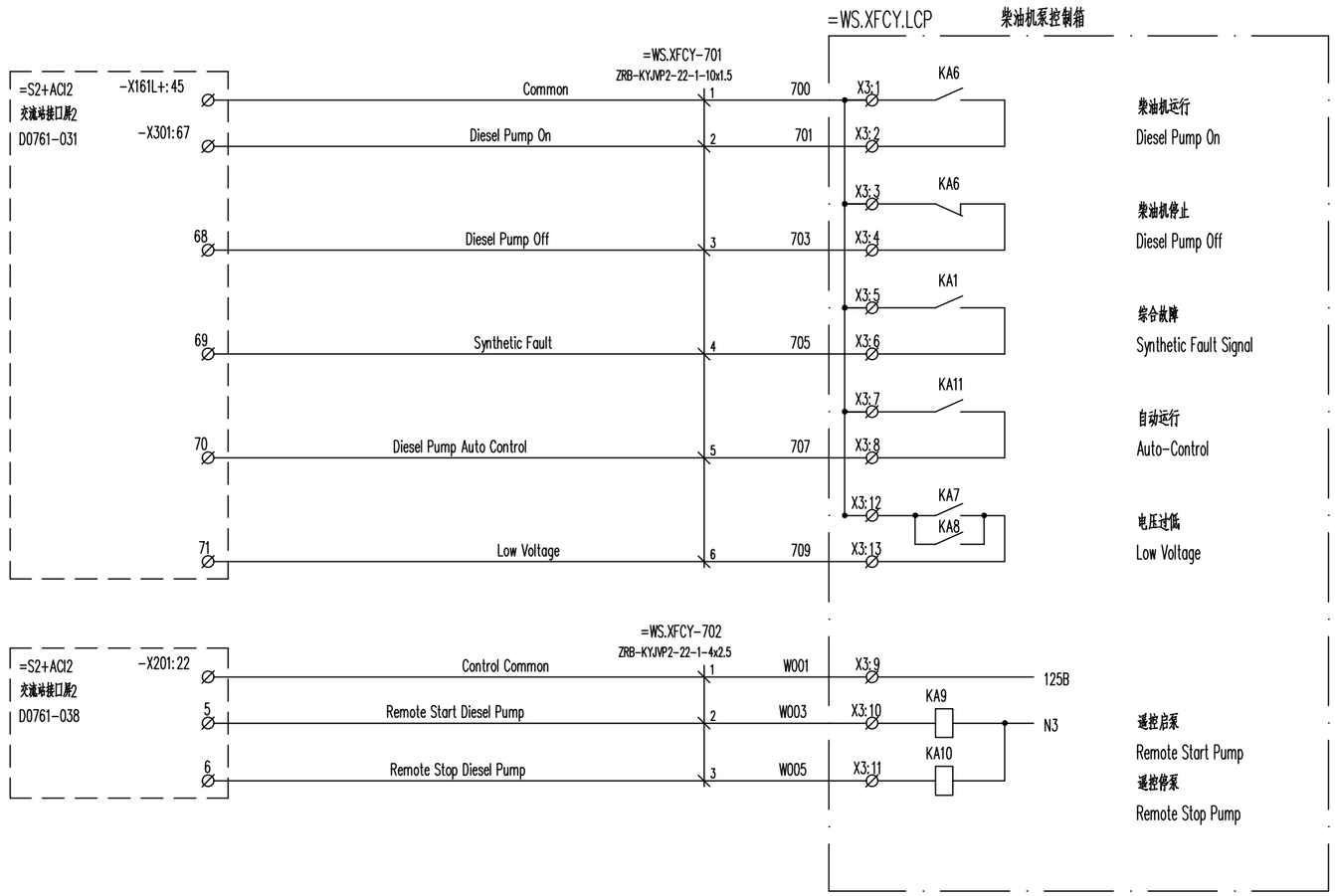


巴基斯坦默蒂亚里-拉合尔±660kV直流输电工程

±660kV HVDC Project from Matiari to Lahore in Pakistan

NATIONAL TRANSMISSION & DESPATCH COMPANY (NTDC) LIMITED PAKISTAN

CONTRACTOR 国家电网 STATE GRID 中国电力技术装备有限公司 CHINA ELECTRIC POWER EQUIPMENT AND TECHNOLOGY CO.,LTD.

SUBCONTRACTOR East China Electric Power Design Institute Co.,Ltd.

拉合尔±660kV换流站

±660kV Lahore Converter Station

设计阶段 PHASE: 施工图 Detail Design

M L H V D C - E N G - E C I - D D - P C - 0 5 0 4 - 0 0 8 A

| | 姓名 Name | 日期 Date |
|---|---|---|
| 设计 Designed | 王建伟 | 2020.2.25 |
| 校核 Checked | 徐勇 | 2020.2.25 |
| 审核 Reviewed | 陈强 | 2020.2.25 |
| 批准 Approved | 李佐准 | 2020.2.25 |
| 比例 Scale | | 图号 DWG NO. |

柴油机泵控制箱接口回路图

Interface Diagram of Diesel Pump Control Panel

30-B003701S-D0540-008

版本 REV. A

297X420

消防泵双电源切换柜1

Fire Pump Power Switch Panel 1

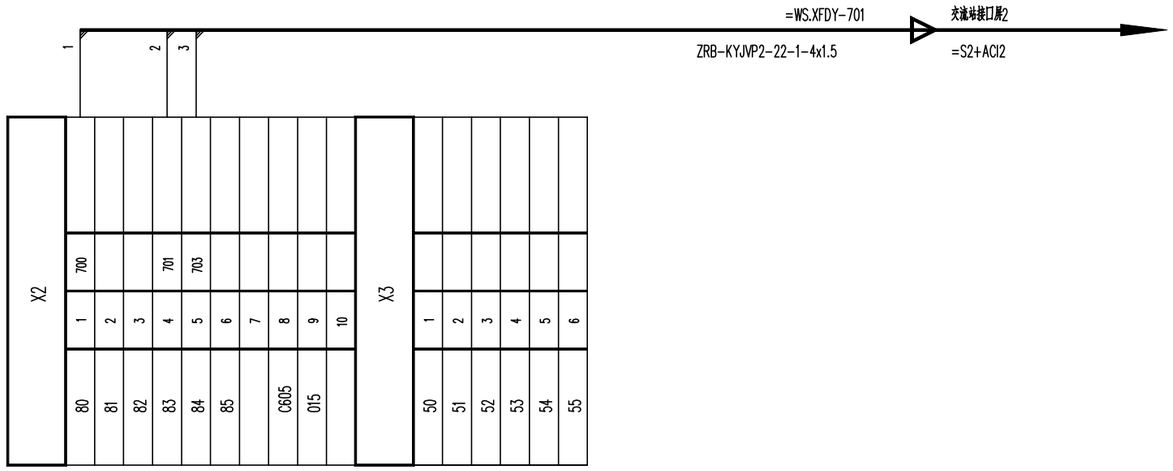


消防泵双电源切换柜2

Fire Pump Power Switch Panel 2

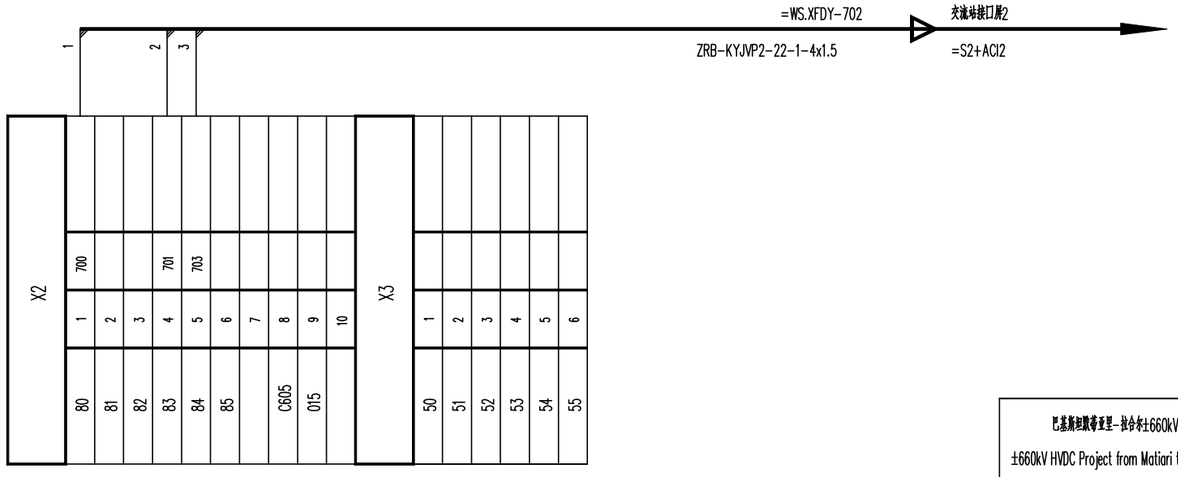


巴基斯坦默蒂亚里-拉合尔±660kV直流输电工程

±660kV HVDC Project from Matiari to Lahore in Pakistan

NATIONAL TRANSMISSION & DESPATCH COMPANY (NTDC) LIMITED PAKISTAN

CONTRACTOR 国家电网 STATE GRID 中国电力技术装备有限公司 CHINA ELECTRIC POWER EQUIPMENT AND TECHNOLOGY CO.,LTD.

SUBCONTRACTOR East China Electric Power Design Institute Co.,Ltd.

拉合尔±660kV换流站

±660kV Lahore Converter Station

设计阶段 PHASE: 施工图 Detail Design

MLHVDC-ENG-ECI-DD-PC-0504-009A

| | 姓名 Name | 日期 Date |
|---|---|---|
| 设计 Designed | 王建伟 | 2020.2.25 |
| 校核 Checked | 徐勇 | 2020.2.25 |
| 审核 Reviewed | 陈强 | 2020.2.25 |
| 批准 Approved | 李佑雅 | 2020.2.25 |
| 比例 Scale | | 图号 DWG NO. |

消防泵双电源切换柜端子排图

Terminal Diagram of Power Switch Panel

30-B003701S-D0540-009

版本 REV. A

297X420

消防泵控制柜1

Fire Pump Control Panel 1

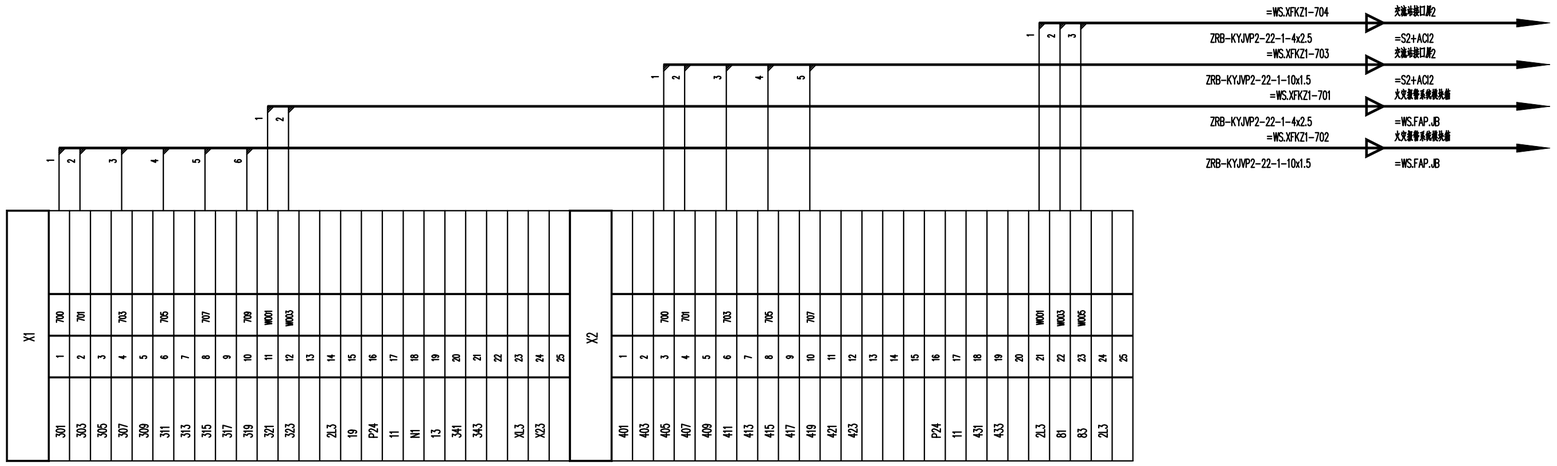


消防泵控制柜2

Fire Pump Control Panel 2

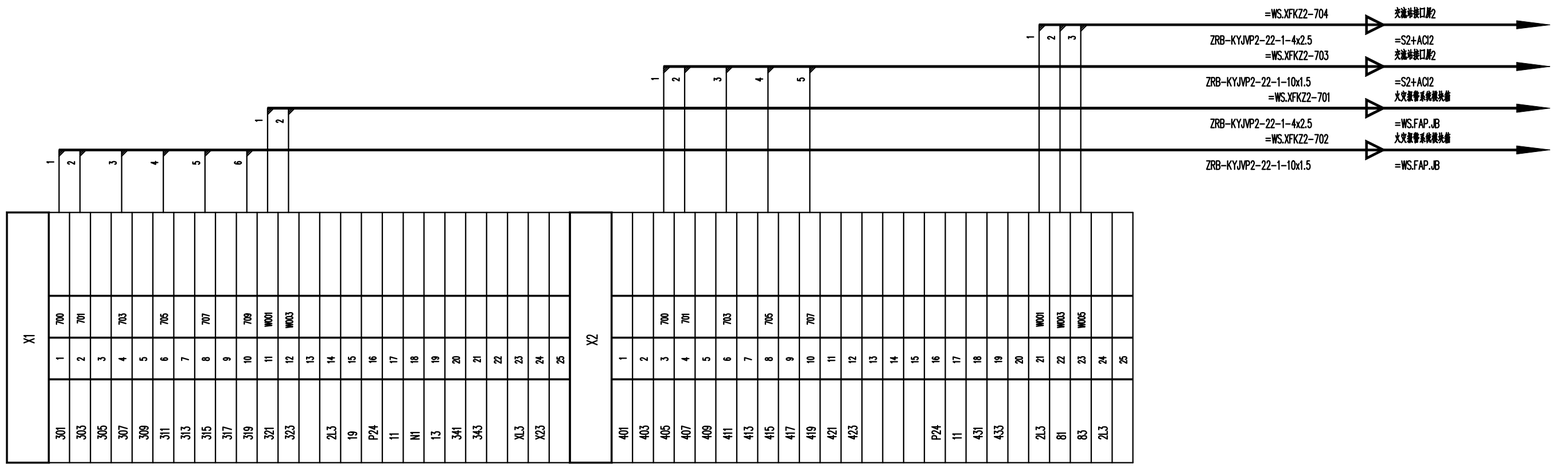


巴基斯坦旗帜亚里-拉合尔±660kV直流输电工程

±660kV HVDC Project from Matiari to Lahore in Pakistan

NATIONAL TRANSMISSION & DESPATCH COMPANY (NTDC) LIMITED PAKISTAN

CONTRACTOR 国家电网 中国电力技术装备有限公司 CHINA ELECTRIC POWER EQUIPMENT AND TECHNOLOGY CO.,LTD.

SUBCONTRACTOR East China Electric Power Design Institute Co.,Ltd.

拉合尔±660kV换流站

±660kV Lahore Converter Station

设计阶段 PHASE: 施工图 Detail Design

MLHVDC-ENG-ECI-DD-PC-054 0-010A

| | 姓名 Name | 日期 Date |
|---|---|---|
| 设计 Designed | 王建伟 | 2020.2.25 |
| 校核 Checked | 徐勇 | 2020.2.25 |
| 审核 Reviewed | 陈强 | 2020.2.25 |
| 批准 Approved | 李佑祥 | 2020.2.25 |

消防泵控制柜端子排图

Terminal Diagram of Fire Pump Control Panel

比例 Scale

图号 DWG NO. 30-B003701S-D0540-010

版本 REV. A

420X594

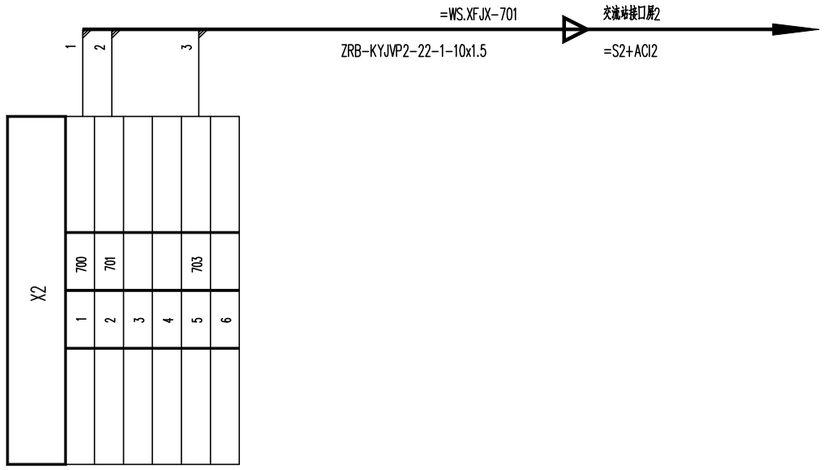


巴基斯坦默蒂亚里-拉合尔±660kV直流输电工程

±660kV HVDC Project from Matiari to Lahore in Pakistan

NATIONAL TRANSMISSION & DESPATCH COMPANY (NTDC) LIMITED PAKISTAN

CONTRACTOR 国家电网 STATE GRID 中国电力技术装备有限公司 CHINA ELECTRIC POWER EQUIPMENT AND TECHNOLOGY CO.,LTD.

SUBCONTRACTOR East China Electric Power Design Institute Co.,Ltd.

拉合尔±660kV换流站

±660kV Lahore Converter Station

设计阶段 PHASE: 施工图 Detail Design

MLHVDC-ENG-ECI-DD-PC-0504-011A

| | 姓名 Name | 日期 Date |
|---|---|---|
| 设计 Designed | 王建伟 | 2020.2.25 |
| 校核 Checked | 徐勇 | 2020.2.25 |
| 审核 Reviewed | 陈强 | 2020.2.25 |
| 批准 Approved | 李化雄 | 2020.2.25 |

消防泵机械启动柜端子排图

Terminal Diagram of Fire Pump Mechanical Start Panel

比例 Scale:

图号 DWG NO.: 30-B003701S-D0540-011

版本 REV.: A

297X420

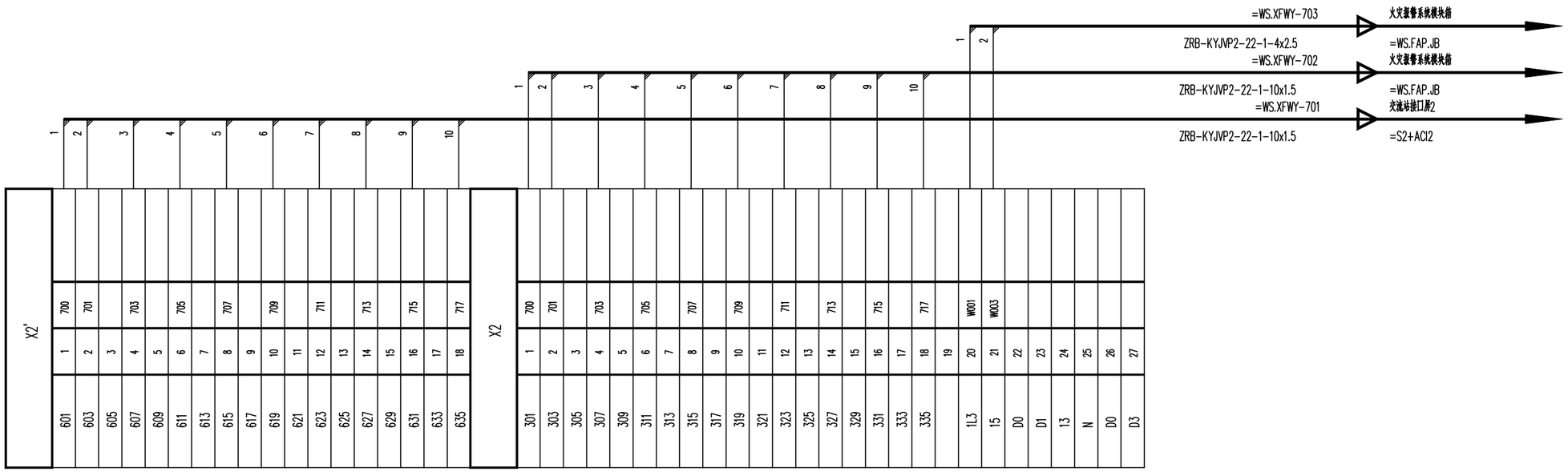


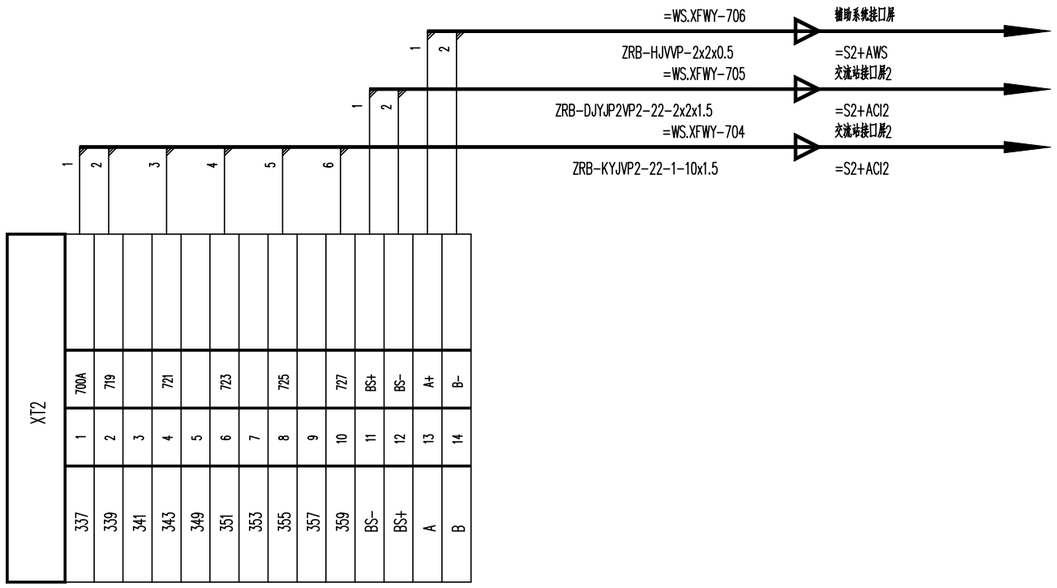


巴基斯坦默蒂亚里-拉合尔±660kV直流输电工程

±660kV HVDC Project from Matiari to Lahore in Pakistan

NATIONAL TRANSMISSION & DESPATCH COMPANY (NTDC) LIMITED PAKISTAN

CONTRACTOR 国家电网 STATE GRID 中国电力技术装备有限公司 CHINA ELECTRIC POWER EQUIPMENT AND TECHNOLOGY CO.,LTD.

SUBCONTRACTOR East China Electric Power Design Institute Co.,Ltd.

拉合尔±660kV换流站

±660kV Lahore Converter Station

设计阶段 PHASE: 施工图 Detail Design

MLHVDC-ENG-ECI-DD-PC-0504-012A

| | 姓名 Name | 日期 Date |
|---|---|---|
| 设计 Designed | 王建伟 | 2020.2.25 |
| 校核 Checked | 徐勇 | 2020.2.25 |
| 审核 Reviewed | 陈强 | 2020.2.25 |
| 批准 Approved | 李化雄 | 2020.2.25 |
| 比例 Scale | | 图号 DWG NO. |

消防稳压柜端子排图

Terminal Diagram of Fire Water Pressure Maintain Panel

30-B003701S-D0540-012

版本 REV. A

297X420

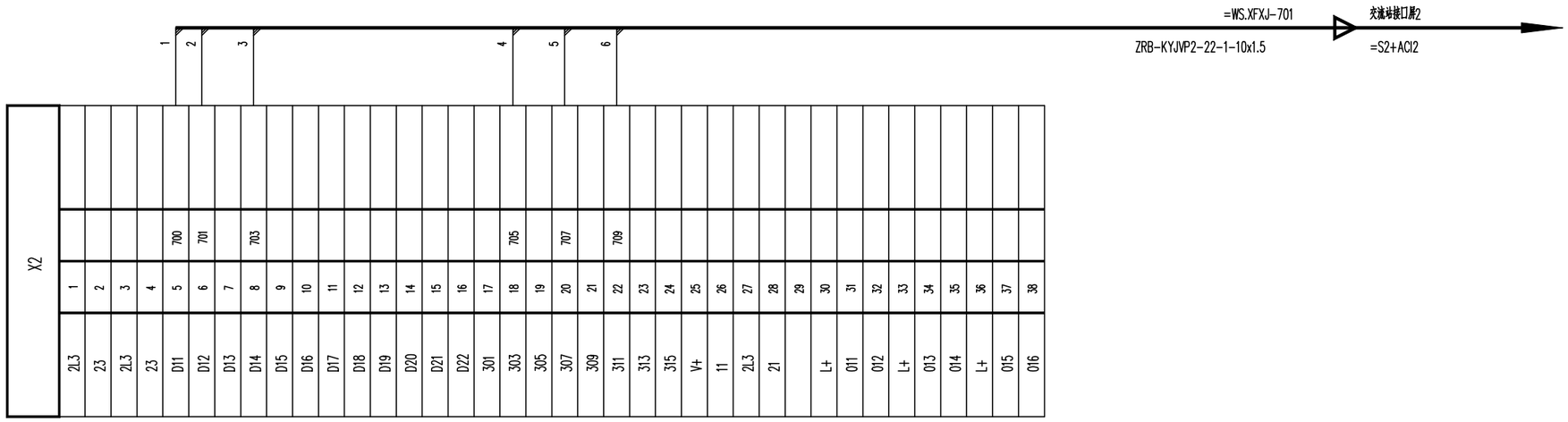


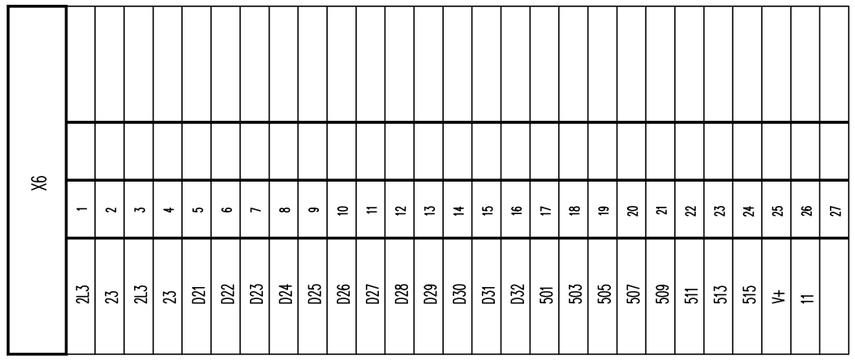


巴基斯坦默蒂亚里-拉合尔±660kV直流输电工程

±660kV HVDC Project from Matiari to Lahore in Pakistan

NATIONAL TRANSMISSION & DESPATCH COMPANY (NTDC) LIMITED PAKISTAN

CONTRACTOR 国家电网 STATE GRID 中国电力技术装备有限公司 CHINA ELECTRIC POWER EQUIPMENT AND TECHNOLOGY CO.,LTD.

SUBCONTRACTOR East China Electric Power Design Institute Co.,Ltd.

拉合尔±660kV换流站

±660kV Lahore Converter Station

设计阶段 PHASE: 施工图 Detail Design

M L H V D C - E N G - E C I - D D - P C - 0 5 0 4 - 0 1 3 A

| | 姓名 Name | 日期 Date |
|---|---|---|
| 设计 Designed | 王建伟 | 2020.2.25 |
| 校核 Checked | 徐勇 | 2020.2.25 |
| 审核 Reviewed | 陈强 | 2020.2.25 |
| 批准 Approved | 李化雄 | 2020.2.25 |
| 比例 Scale | | 图号 DWG NO. |

消防巡检柜端子排图

Terminal Diagram of Fire Pump Routing Inspect Panel

30-B003701S-D0540-013

版本 REV. A

297X420

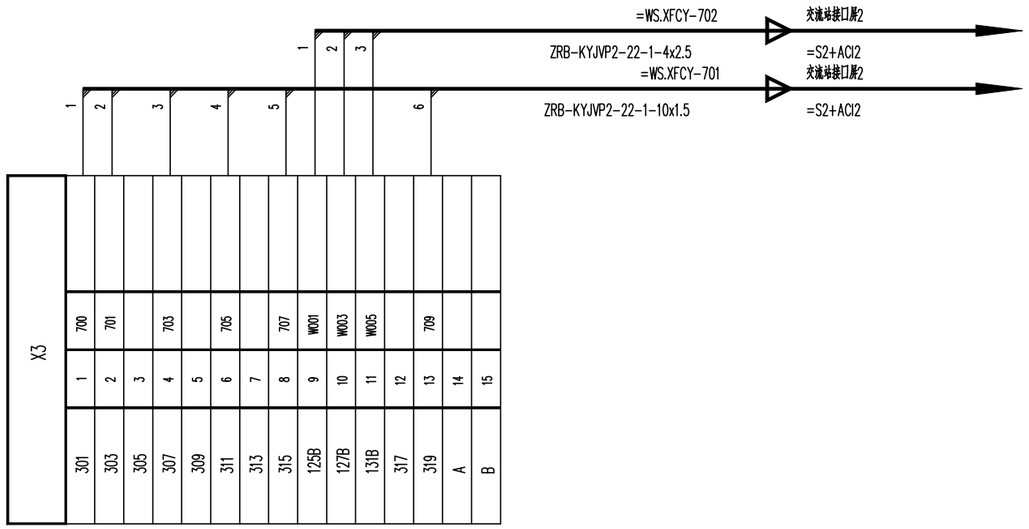


巴基斯坦默蒂亚里-拉合尔±660kV直流输电工程

±660kV HVDC Project from Matiari to Lahore in Pakistan

NATIONAL TRANSMISSION & DESPATCH COMPANY (NTDC) LIMITED PAKISTAN

CONTRACTOR 国家电网 STATE GRID 中国电力技术装备有限公司 CHINA ELECTRIC POWER EQUIPMENT AND TECHNOLOGY CO.,LTD.

SUBCONTRACTOR East China Electric Power Design Institute Co.,Ltd.

拉合尔±660kV换流站

±660kV Lahore Converter Station

设计阶段 PHASE: 施工图 Detail Design

MLHVDC-ENG-ECI-DD-PC-0504-0144A

| | 姓名 Name | 日期 Date |
|---|---|---|
| 设计 Designed | 王建伟 | 2020.2.25 |
| 校核 Checked | 徐勇 | 2020.2.25 |
| 审核 Reviewed | 陈强 | 2020.2.25 |
| 批准 Approved | 李佐雅 | 2020.2.25 |

柴油机泵控制箱端子排图

Terminal Diagram of Diesel Pump Control Panel

比例 Scale

图号 DWG NO. 30-B003701S-D0540-014

版本 REV. A

297X420